АйДи
Электро

Шина, провод и аксессуары для монтажа

Гибкие медные шины

АйДи Электро

Таблица выбора

Артикул	Размер шины				Сечение	Токовая нагрузка одной шины, А, для разницы температур поверхности шины и температуры окружающей среды не более Δt					Коэффициент		Вес 1 шины
	A	B	C	Длина		Δt 30°C	Δt 40°C	Δt 50°C	Δt 60°C	Δt 70°C	2 шины	3 шины	
J20x1x2	20 мм	2 мм	1 мм	2 метра	40 мм²	215 A	250 A	280 A	306 A	329 A	1,72	2,25	0,8 кг
J20x1x3	20 мм	3 мм	1 мм	2 метра	60 мм²	278 A	324 A	363 A	397 A	427 A	1,72	2,25	1,2 кг
J20x1x4	20 мм	4 мм	1 мм	2 метра	80 мм²	311 A	363 A	406 A	444 A	478 A	1,72	2,25	1,5 кг
J20x1x5	20 мм	5 мм	1 мм	2 метра	100 мм²	324 A	378 A	423 A	463 A	497 A	1,72	2,25	1,9 кг
J20x1x6	20 мм	6 мм	1 мм	2 метра	120 мм²	356 A	415 A	465 A	509 A	547 A	1,72	2,25	2,3 кг
J20x1x10	20 мм	10 мм	1 мм	2 метра	200 мм²	497 A	579 A	649 A	709 A	763 A	1,72	2,25	3,7 кг
J24x1x2	24 мм	2 мм	1 мм	2 метра	48 мм²	294 A	342 A	384 A	419 A	451 A	1,72	2,25	1,0 кг
J24x1x3	24 мм	3 мм	1 мм	2 метра	72 мм²	320 A	373 A	418 A	457 A	491 A	1,72	2,25	1,4 кг
J24x1x4	24 мм	4 мм	1 мм	2 метра	96 мм²	360 A	420 A	470 A	514 A	553 A	1,72	2,25	1,9 кг
J24x1x5	24 мм	5 мм	1 мм	2 метра	120 мм²	398 A	463 A	519 A	568 A	610 A	1,72	2,25	2,3 кг
J24x1x6	24 мм	6 мм	1 мм	2 метра	144 мм²	439 A	511 A	573 A	626 A	674 A	1,72	2,25	2,7 кг
J24x1x8	24 мм	8 мм	1 мм	2 метра	192 мм²	522 A	607 A	681 A	744 A	800 A	1,72	2,25	3,6 кг
J24x1x10	24 мм	10 мм	1 мм	2 метра	240 мм²	570 A	664 A	744 A	814 A	875 A	1,72	2,25	4,5 кг
J32x1x2	32 мм	2 мм	1 мм	2 метра	64 мм²	315 A	367 A	411 A	450 A	483 A	1,72	2,25	1,3 кг
J32x1x3	32 мм	3 мм	1 мм	2 метра	96 мм²	371 A	432 A	484 A	529 A	569 A	1,72	2,25	1,9 кг
J32x1x4	32 мм	4 мм	1 мм	2 метра	128 мм²	425 A	495 A	554 A	606 A	652 A	1,72	2,25	2,5 кг
J32x1x5	32 мм	5 мм	1 мм	2 метра	160 мм²	496 A	578 A	648 A	708 A	762 A	1,72	2,25	3,1 кг
J32x1x6	32 мм	6 мм	1 мм	2 метра	192 мм²	554 A	645 A	723 A	790 A	850 A	1,72	2,25	3,6 кг
J32x1x8	32 мм	8 мм	1 мм	2 метра	256 мм²	667 A	777 A	870 A	951 A	1 023 A	1,72	2,25	4,8 кг
J32x1x10	32 мм	10 мм	1 мм	2 метра	320 мм²	804 A	936 A	1 049 A	1 147 A	1 233 A	1,72	2,25	5,9 кг
J40x1x2	40 мм	2 мм	1 мм	2 метра	80 мм²	349 A	406 A	455 A	498 A	535 A	1,72	2,25	1,7 кг
J40x1x3	40 мм	3 мм	1 мм	2 метра	120 мм²	403 A	469 A	525 A	575 A	618 A	1,72	2,25	2,4 кг
J40x1x4	40 мм	4 мм	1 мм	2 метра	160 мм²	474 A	552 A	618 A	676 A	727 A	1,72	2,25	3,1 кг
J40x1x5	40 мм	5 мм	1 мм	2 метра	200 мм²	589 A	686 A	768 A	840 A	903 A	1,72	2,25	3,8 кг
J40x1x6	40 мм	6 мм	1 мм	2 метра	240 мм²	663 A	773 A	866 A	947 A	1 018 A	1,72	2,25	4,5 кг
J40x1x8	40 мм	8 мм	1 мм	2 метра	320 мм²	803 A	936 A	1 048 A	1 146 A	1 233 A	1,72	2,25	5,9 кг
J40x1x10	40 мм	10 мм	1 мм	2 метра	400 мм²	911 A	1 061 A	1 189 A	1 300 A	1 397 A	1,65	2,12	7,4 кг
J50x1x3	50 мм	3 мм	1 мм	2 метра	150 мм²	457 A	532 A	597 A	652 A	701 A	1,72	2,25	2,9 кг
J50x1x4	50 мм	4 мм	1 мм	2 метра	200 мм²	561 A	654 A	732 A	801 A	861 A	1,72	2,25	3,9 кг
J50x1x5	50 мм	5 мм	1 мм	2 метра	250 мм²	716 A	834 A	934 A	1 021 A	1 098 A	1,72	2,25	4,8 кг
J50x1x6	50 мм	6 мм	1 мм	2 метра	300 мм²	799 A	931 A	1 043 A	1 140 A	1 226 A	1,65	2,12	5,7 кг
J50x1x8	50 мм	8 мм	1 мм	2 метра	400 мм²	907 A	1 057 A	1 184 A	1 295 A	1 392 A	1,65	2,12	7,5 кг
J50x1x10	50 мм	10 мм	1 мм	2 метра	500 мм²	1 076 A	1 253 A	1 404 A	1 535 A	1 651 A	1,72	2,12	9,2 кг
J63x1x3	63 мм	3 мм	1 мм	2 метра	189 мм²	523 A	609 A	683 A	746 A	802 A	1,65	2,12	3,7 кг
J63x1x4	63 мм	4 мм	1 мм	2 метра	252 мм²	660 A	769 A	861 A	942 A	1 013 A	1,65	2,12	4,9 кг
J63x1x5	63 мм	5 мм	1 мм	2 метра	315 мм²	797 A	928 A	1 040 A	1 137 A	1 223 A	1,65	2,12	5,9 кг
J63x1x6	63 мм	6 мм	1 мм	2 метра	378 мм²	940 A	1 095 A	1 226 A	1 341 A	1 442 A	1,65	2,12	7,1 кг
J63x1x8	63 мм	8 мм	1 мм	2 метра	504 мм²	1 079 A	1 257 A	1 409 A	1 540 A	1 656 A	1,65	2,12	9,4 кг
J63x1x10	63 мм	10 мм	1 мм	2 метра	630 мм²	1 239 A	1 443 A	1 617 A	1 768 A	1 901 A	1,65	2,12	11,6 кг
J80x1x3	80 мм	3 мм	1 мм	2 метра	240 мм²	637 A	742 A	831 A	909 A	977 A	1,65	2,12	4,7 кг
J80x1x4	80 мм	4 мм	1 мм	2 метра	320 мм²	783 A	912 A	1 022 A	1 118 A	1 202 A	1,65	2,12	6,2 кг
J80x1x5	80 мм	5 мм	1 мм	2 метра	400 мм²	909 A	1 059 A	1 187 A	1 298 A	1 395 A	1,65	2,12	7,6 кг
J80x1x6	80 мм	6 мм	1 мм	2 метра	480 мм²	1 063 A	1 238 A	1 387 A	1 516 A	1 630 A	1,65	2,12	9,0 кг
J80x1x8	80 мм	8 мм	1 мм	2 метра	640 мм²	1 240 A	1 444 A	1 618 A	1 769 A	1 902 A	1,65	2,12	11,9 кг
J80x1x10	80 мм	10 мм	1 мм	2 метра	800 мм²	1 372 A	1 599 A	1 791 A	1 958 A	2 106 A	1,65	2,12	14,8 кг
J100x1x4	100 мм	4 мм	1 мм	2 метра	400 мм²	945 A	1 100 A	1 233 A	1 348 A	1 449 A	1,60	2,02	7,7 кг
J100x1x5	100 мм	5 мм	1 мм	2 метра	500 мм²	1 067 A	1 243 A	1 393 A	1 523 A	1 638 A	1,60	2,02	9,5 кг
J100x1x6	100 мм	6 мм	1 мм	2 метра	600 мм²	1 202 A	1 400 A	1 569 A	1 715 A	1 845 A	1,60	2,02	11,3 кг
J100x1x8	100 мм	8 мм	1 мм	2 метра	800 мм²	1 402 A	1 634 A	1 830 A	2 001 A	2 152 A	1,60	2,02	14,9 кг
J100x1x10	100 мм	10 мм	1 мм	2 метра	1000 мм²	1 533 A	1 786 A	2 001 A	2 188 A	2 353 A	1,60	2,02	18,4 кг
J120x1x10	120 мм	10 мм	1 мм	2 метра	1200 мм²	1 792 A	2 070 A	2 330 A	2 550 A	2 755 A	1,49	1,95	22,9 кг

Если вы используете несколько шин параллельно, то учитывайте понижающий коэффициент тока, например: для трех шин 100x1x10 мм, максимальный длительный ток при Δt 50 °C будет равен 2 001 A * 2,02 = 4042 A

Гибкие медные шины

АйДи Электро

Преимущества:

- Материал - медь стандарта Cu-ETP
- Изоляция из специального ПВХ-пластиката, не распространяющего горение, класс V0, сопротивление изоляции 20 кВ/мм.
- Рабочая температура от -40 до +105°C, рабочее напряжение 1000В AC, 1500В DC
- Материал изоляции устойчив к механическим воздействиям крепления
- Выдерживают большую токовую нагрузку по сравнению с проводом
- Легко изгибаются и занимают меньше места - минимальный радиус изгиба шин ID-Flex меньше, чем у провода
- Присоединяются без наконечников
- Шины можно использовать для компенсации процессов теплового расширения и защиты от вибрации.

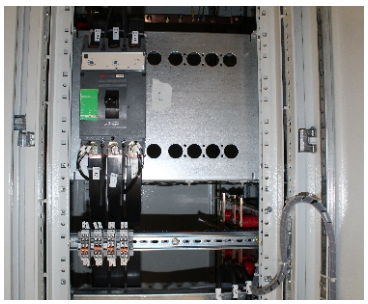

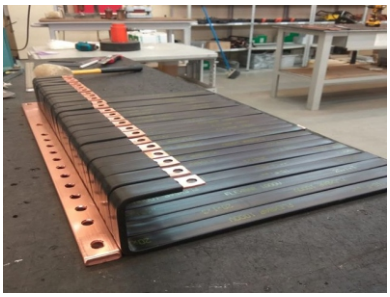

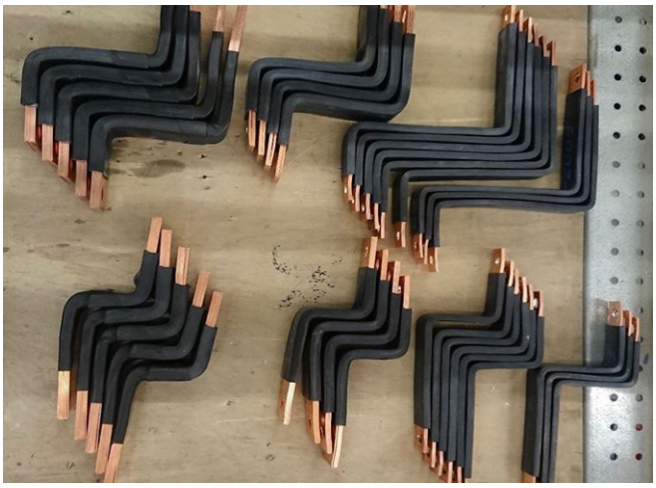

Шинодержатели для гибких шин

Преимущества:

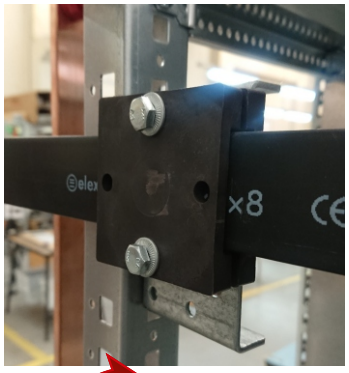

- Материал – гроднамид ПА6-ЛТ-СВ30П. Температура эксплуатации от -40 до +70°C
- Возможность закрепление шин как в одной плоскости, так и друг над другом
- Крепёжные отверстия с шагом 25мм – возможность крепежа на любые поверхности шкафа
- Предотвращают перегрев шин при монтаже пачкой благодаря воздушному зазору.

№	Артикул	Товар	Ед.изм
1	ID40-80set	Держатель гибкой шины, 40-80 мм, комплект-2шт	комплект
2	ID20-32set	Держатель гибкой шины, 20-32мм, комплект-2шт	комплект

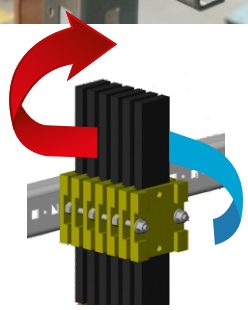

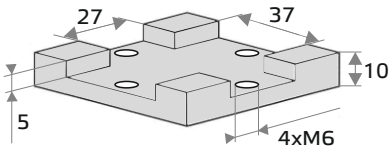

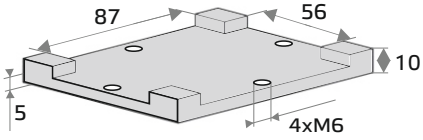

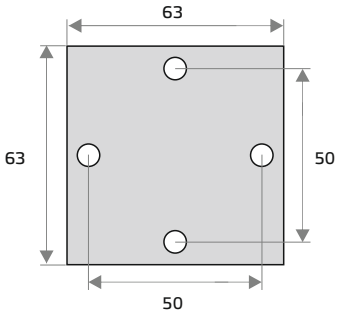

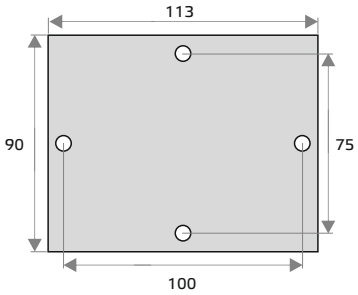

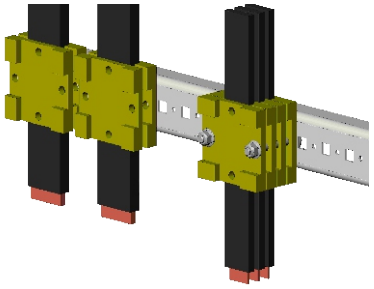

Жёсткие медные шины

АйДи Электро

Преимущества:

- Медь стандарта Cu-ETP
- Высокое качество поверхности без окислов и загрязнений
- Стабильная геометрия по всей длине
- Скруглённые края для облегчения монтажа
- Выдерживает изгибы без разрушения материала
- Удобство обработки гидравлическим инструментом за счёт оптимального сочетания твёрдости и пластичности.

Артикул	Размеры	Ток шин, А, для разницы температур поверхности шины и температуры окружающей среды не более Δt=65ºC, при количестве полос на фазу*			Вес, кг/шт
		1 шина	2 шины	3 шины	
I-12/5/4	12x5x4000мм	241	-	-	2,1
I-20/5/4	20x5x4000мм	363	-	-	3,6
I-25/5/4	25x5x4000мм	433	776	x	4,5
I-30/5/4	30x5x4000мм	502	890	1187	5,3
I-40/5/4	40x5x4000мм	639	1108	1444	7,1
I-50/5/4	50x5x4000мм	772	1317	1670	8,9
I-60/5/4	60x5x4000мм	912	1524	1908	10,7
I-80/5/4	80x5x4000мм	1173	1921	2319	14,2
I-100/5/4	100x5x4000мм	1431	2292	2716	17,8
I-120/5/4	120X5x4000мм	1654	2571	3028	21,4
I-125/5/4	125X5x4000мм	1723	2679	3155	22,2
I-30/10/4	30x10x4000мм	756	1300	1701	10,7
I-40/10/4	40x10x4000мм	944	1624	2124	14,6
I-50/10/4	50x10x4000мм	1129	2001	2703	17,8
I-60/10/4	60x10x4000мм	1305	2279	3048	21,3
I-80/10/4	80x10x4000мм	1643	2796	3697	28,5
I-100/10/4	100x10x4000мм	1974	3286	4320	35,6
I-120/10/4	120x10x4000мм	2306	3790	4956	42,8
I-160/10/4	160x10x4000мм	2942	4757	6201	57
I-200/10/4	200x10x4000мм	3564	5711	7433	71

*Нагрузка на сборку шин, при которой температура поверхности шины становится больше температуры окружающей среды на 65ºC

Бочковые изоляторы

Преимущества:

- Изготовлены из полиэстера, армированного стекловолокном
- Высокая прочность на сжатие и изгиб
- Надёжные закладные
- Класс пожаростойкости V0
- Температура эксплуатации от -40 до +130ºC

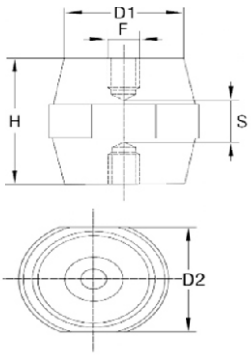

Артикул	Размеры					Рабочее напряжение, В	Прочность на сжатие, кН	Прочность на изгиб, кН
	F	H, мм	D1, мм	D2, мм	S, мм			
DB25/PM6	M6	25	18	22	6	1000	2,2	3,4
DB30/PM6	M6	30	25	30	7	1000	4,6	5,8
DB35/PM6	M6	35	28,5	32	10	1000	4	7,1
DB35/PM8	M8	35	28,5	32	10	1000	5,1	7,1
DB35/PM10	M10	35	28,5	32	10	1000	4,8	7,1
DB45/PM8	M8	40	34	41	12	1000	5	9
DB50/PM6	M6	50	29	36	12	1000	4,6	11
DB50/PM10	M10	50	29	36	12	1000	4,6	11
DB65/PM10	M10	75	38,5	50	16	1000	8	15

Гибкий монтажный провод

АйДи Электро

Преимущества:

- Номинальное напряжение: H05V-K – 300/500 В, H07V-K – 450/750 В
- 5 класс гибкости
- Большой выбор цветов и сечений
- Стойкая маркировка, нанесённая методом печати на изоляции
- Сечение провода и толщина изоляции не изменяются по всей длине
- Поставляется в удобных коробках, исключающих спутывание провода

Сечение	Артикул	Цвет изоляции	Диаметр провода	Радиус изгиба	Упаковка
0,5 мм²	H05V-K 0.5 SW	Чёрный	2,0 мм	24 мм	Коробка, 100 м
	H05V-K 0.5 GG	Жёлто-зелёный			
	H05V-K 0.5 BL	Светло-синий (голубой)			
	H05V-K 0.5 RT	Красный			
	H05V-K 0.5 WS	Белый			
	H05V-K 0.5 GR	Серый			
	H05V-K 0.5 BR	Коричневый			
0,75 мм²	H05V-K 0.75 SW	Чёрный	2,25 мм	27 мм	Коробка, 100 м
	H05V-K 0.75 GG	Жёлто-зелёный			
	H05V-K 0.75 BL	Светло-синий (голубой)			
	H05V-K 0.75 MBL	Темно-синий			
	H05V-K 0.75 RT	Красный			
	H05V-K 0.75 WS	Белый			
	H05V-K 0.75 GR	Серый			
	H05V-K 0.75 BR	Коричневый			
1 мм²	H05V-K 1 SW	Чёрный	2,4 мм	28,8 мм	Коробка, 100 м
	H05V-K 1 GG	Жёлто-зелёный			
	H05V-K 1 BL	Светло-синий (голубой)			
	H05V-K 1 MBL	Темно-синий			
	H05V-K 1 RT	Красный			
	H05V-K 1 WS	Белый			
	H05V-K 1 GR	Серый			
	H05V-K 1 BR	Коричневый			
1,5 мм²	H07V-K 1.5 SW	Чёрный	2,85 мм	34,2 мм	Коробка, 100 м
	H07V-K 1.5 GG	Жёлто-зелёный			
	H07V-K 1.5 BL	Светло-синий (голубой)			
	H07V-K 1.5 MBL	Темно-синий			
	H07V-K 1.5 RT	Красный			
	H07V-K 1.5 WS	Белый			
	H07V-K 1.5 GR	Серый			
	H07V-K 1.5 BR	Коричневый			
2,5 мм²	H07V-K 2.5 SW	Чёрный	3,5 мм	42 мм	Коробка, 100 м
	H07V-K 2.5 GG	Жёлто-зелёный			
	H07V-K 2.5 BL	Светло-синий (голубой)			
	H07V-K 2.5 MBL	Тёмно-синий			
	H07V-K 2.5 RT	Красный			
	H07V-K 2.5 WS	Белый			
	H07V-K 2.5 GR	Серый			
	H07V-K 2.5 BR	Коричневый			
4 мм²	H07V-K 4 SW	Чёрный	4,05 мм	48,6 мм	Коробка, 100 м
	H07V-K 4 GG	Жёлто-зелёный			
	H07V-K 4 BL	Светло-синий (голубой)			
	H07V-K 4 RT	Красный			
	H07V-K 4 WS	Белый			
	H05V-K 4 BR	Коричневый			
	H05V-K 4 GR	Серый			
6 мм²	H07V-K 6 SW	Чёрный	4,5 мм	54 мм	Коробка, 100 м
	H07V-K 6 GG	Жёлто-зелёный			
	H07V-K 6 BL	Светло-синий (голубой)			
	H07V-K 6 WS	Белый			
10 мм²	H07V-K 10 SW	Чёрный	6,1 мм	73,2 мм	Бухта, 100 м
	H07V-K 10 GG	Жёлто-зелёный			
	H07V-K 10 BL	Светло-синий (голубой)			
16 мм²	H07V-K 16 SW	Красный	7,1 мм	85,2 мм	Бухта, 100 м
	H07V-K 16 GG	Белый			
	H07V-K 16 BL	Серый			
25 мм²	H07V-K 25 SW	Чёрный	8,7 мм	104,4 мм	Бухта, 100 м
	H07V-K 25 GG	Жёлто-зелёный			
	H07V-K 25 BL	Светло-синий (голубой)			
35 мм²	H07V-K 35 SW	Чёрный	10,4 мм	124,8 мм	Бухта, 100 м
	H07V-K 35 GG	Жёлто-зелёный			
	H07V-K 35 BL	Светло-синий (голубой)			
50 мм²	H07V-K 50 SW	Чёрный	12,25 мм	147 мм	Бухта, 100 м
	H07V-K 50 GG	Жёлто-зелёный			
	H07V-K 50 BL	Светло-синий (голубой)			
70 мм²	H07V-K 70 SW	Чёрный	14,5 мм	174 мм	Барабан, 100 м
95 мм²	H07V-K 95 SW	Чёрный	16,65 мм	199,8 мм	Барабан, 100 м
120 мм²	H07V-K 120 SW	Чёрный	18,55 мм	222,6 мм	Барабан, 100 м
150 мм²	H07V-K 150 SW	Чёрный	20,6 мм	247,2 мм	Барабан, 100 м
185 мм²	H07V-K 185 SW	Чёрный	22,8 мм	273,6 мм	Барабан, 100 м
240 мм²	H07V-K 240 SW	Чёрный	26,1 мм	313,2 мм	Барабан, 100 м

Перфорированные кабель - каналы

АйДи Электро

Преимущества:

- Надёжная фиксация крышки
- Без задиров и острых кромок, что обеспечивает безопасность при монтаже
- Удобство монтажа - маленький шаг перфорации 10 мм
- Температура эксплуатации от -15 до +60ºС.

Артикул	Ширина, мм	Высота, мм	Длина, мм
ID 05 143	25	40	2000
ID 05 163	25	60	2000
ID 05 183	25	80	2000
ID 05 145	40	40	2000
ID 05 165	40	60	2000
ID 05 185	40	80	2000
ID 05 147	60	40	2000
ID 05 167	60	60	2000
ID 05 187	60	80	2000
ID 05 169	80	60	2000
ID 05 189	80	80	2000
ID 05 171	100	60	2000
ID 05 191	100	80	2000
ID 05 173	120	60	2000

Кронштейны крепления кабель-канала

Преимущества:

- Сталь Ст3, гальваническое цинкование
- Легко устанавливаются на дверь под светосигнальную арматуру или измерительные приборы, а также на дверной профиль
- Обеспечивают надёжную механическую фиксацию кабель-канала независимо от размера и веса короба

Артикул	Товар	Ед.изм.
ID-MD01-25	Кронштейн для крепления перфокороба на светосигнальную арматуру 22.5 мм (уп.-25шт.)	уп.
ID-MD02-25	Кронштейн укороченный для крепления перфокороба на светосигнальную арматуру 22.5 (уп.-25шт.)	уп.
ID-MD03-25	Кронштейн для крепления перфокороба на дверной профиль (уп.-25шт.)	уп.
ID-MD04-25	Кронштейн для крепления перфокороба на измерительные приборы 69х69 (уп.-25шт.)	уп.
idCN_M4	Гайка кузовная М4 (уп. -100 штук)	уп.
idS_M4	Винт полукруглый М4х8 (уп.-100шт.)	уп.

ID-MD01-25

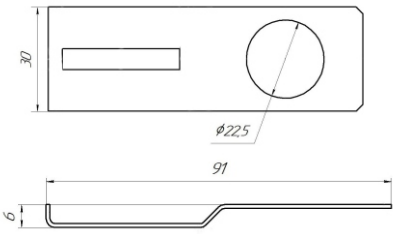

ID-MD02-25

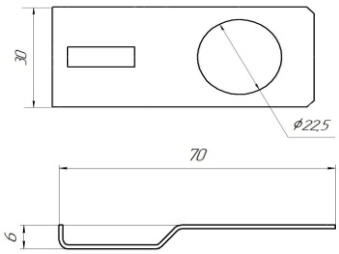

idCN_M4

ID-MD01-25

ID-MD03-25

ID-MD03-25

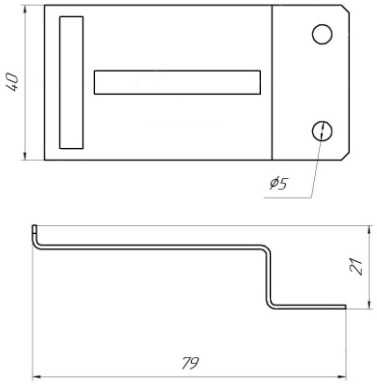

ID-MD04-25

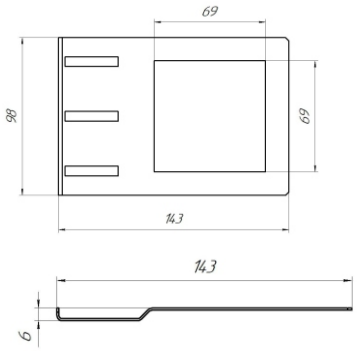

idS_M4

ID-MD04-25

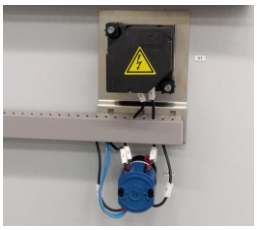

АйДи Электро

Спираль для жгутовки проводов

Преимущества:

- Повышенные защитные, изоляционные, антикоррозионные свойства
- Допускают 4 – 10-ти кратное увеличение общего диаметра
- Эстетичный внешний вид
- Температура эксплуатации от -60 до +60ºС.

Артикул	Мин. Ø жгута, мм	Кол-во в упаковке, м
ID 18 372	5,8	50
ID 18 374	9,5	50
ID 18 376	11,5	20

Гибкие кабель - каналы

Преимущества:

- Клейкое основание позволяет монтировать без инструмента и отверстий
- Широкий шаг перфорации: ширина зуба 4,5 мм, выреза 8 мм
- Температура эксплуатации от -40 до +70ºС.

Артикул	Ширина, мм	Высота, мм	Длина, мм
GMF-20T	24	23	0,5
GMF-30T	35	33	0,5
GMF-40T	46	44	0,5

Пластиковые гермовводы

Преимущества:

- Защита IP 68
- Корпус из полиамида 6.6
- Поставляется в комплекте с гайкой
- Температура эксплуатации от -25 до +60ºС.

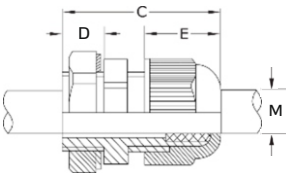

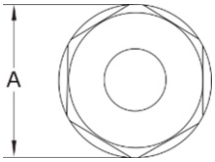

				A, мм	C, мм	D, мм	E, мм	M, мм
ID PPG-07	3...6,5	Pg7	50	19,7	30	8	13,9	12,5
ID PPG-09	4...8	Pg9	50	23,7	34	8	14,8	15,5
ID PPG-11	5...10	Pg11	50	26,2	35	8	16,9	18,5
ID PPG-13	6...12	Pg13,5	50	29	37	10	18	20,5
ID PPG-16	9...14	Pg16	50	33	40	10	17,8	22,5
ID PPG-21	13...18	Pg21	25	39	40	10	24	28,5
ID PPG-29	15...25	Pg29	20	50	52	12	25,2	37
ID PPG-36	20...31	Pg36	15	64	62	14	31	47
ID PPG-42	28...38	Pg42	10	70	63	14	30,1	54
ID PPG-48	34...43	Pg48	10	76	64	14	30,1	60

Латунные гермовводы

Преимущества:

- Корпус из никелированной латуни, IP 68
- Уплотнитель из неопрена устойчив к химически активным нефтепродуктам
- Поставляется в комплекте с гайкой
- Температура эксплуатации от -40 до +100ºС

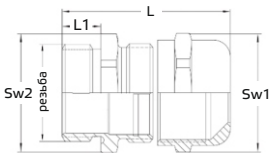

Артикул	Диаметр кабеля, мм	Резьба гермоввода, мм	Штук в упаковке	L1	L2	SW1	SW2
ID MM-12	3...7	M12*1,5	15	27,2	5	14	14
ID MM-16	4,5...10	M16*1,5	15	37,3	7,5	20	20
ID MM-20	7...13	M20*1,5	10	32	8	22	22
ID MM-25	10...17	M25*1,5	10	42	8	27	27
ID MM-32	13...21	M32*1,5	5	45	8	34	34
ID MM-40	19...28	M40*1,5	4	55,1	9	43	43
ID MM-50	25...35	M50*1,5	2	62,2	9	58	58
ID MM-63	35...48	M63*1,5	1	63,6	14	68	64

Клеммные колодки

АйДи Электро

Преимущества:

- Номинальный ток 63А, установка на DIN-рейку 35 мм
- Удобный монтаж без снятия крышки
- Материал шины – латунь, материал изолятора – поликарбонат
- Прочный материал обеспечивает повышенную устойчивость к излому
- Сечение подключаемого провода 1...16 мм^2
- Температура эксплуатации от -25 до +60ºС.

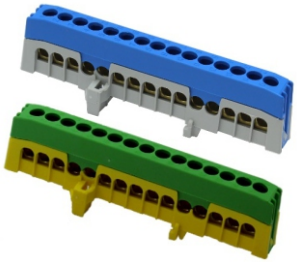

Артикул	Кол-во полюсов	Номинальный ток, А	Цвет изолятора	Сечение подключаемого провода, мм^2	Количество подключений	A, мм	B, мм	C, мм
ID tb 7 GRN	1	63	Зелёный	1...16	7	59	12	26
ID tb 12 GRN					12	90	12	26
ID tb 15 GRN					15	109	12	26
ID tb 7 BL			Синий		7	59	12	26
ID tb 12 BL					12	90	12	26
ID tb 15 BL					15	109	12	26

DIN - рейка

Преимущества:

- Изготовлены из качественной стали 1 или 1,5 мм (высокая жесткость)
- Стабильный размер по всей длине, без задиров и острых кромок
- Перфорированные и не перфорированные
- Надёжно защищена от коррозии (цинкование с последующей пассивацией).

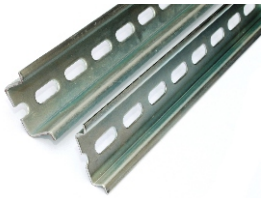

Артикул	Размеры								Защитное покрытие	Масса, кг/м
	A, мм	B, мм	C, мм	D, мм	E, мм	Длинна, мм	F, перф	Толщ, мм		
ID DINR 15x5	10,5	5,5	2,25	7,8	12,2	2000	M4	1	Пассивир.	0,14
ID DINR 15x5 нп	10,5	5,5	2,25	7,8	12,2	2000	нет	1	Оцинк.	0,14
ID DINR 35x7,5	27	7,5	4	7	18	2000	M6	1	Пассивир.	0,3
ID DINR 35x7,5 Sz	27	7,5	4	7	18	2000	M6	1	Оцинк.	0,3
ID DINR 35x15	27	15	4	7	18	2000	M6	1,5	Пассивир.	0,6
ID DINR 35x15 Sz	27	15	4	7	18	2000	M6	1,5	Оцинк.	0,6
ID DINR 35x15 нп	27	15	4	7	18	2000	нет	1,5	Оцинк.	0,6
ID DINR 32/F6	32	9	15	7	18	2000	M6	1,5	Оцинк.	0,7
ID DINR 32 нп	32	9	15	7	18	2000	нет	1,5	Оцинк.	0,7

Профиль

ID DINR 15x5; ID DINR 15x5 нп; ID DINR 35x7,5; ID DINR 35x7,5 Sz, ID DINR 35x15, ID DINR 35x15 Sz; ID DINR 35x15 нп

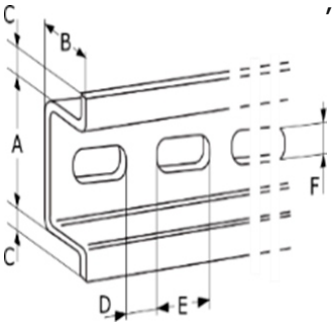
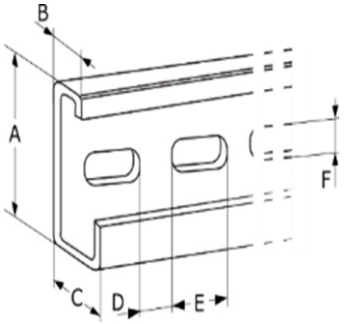
ID DINR 32/F6, ID DINR 32 нп